ORANGE7
www.orangeseven.pl

DYSTRYBUCJA MATERIAŁÓW INSTALACYJNYCH
DYSTRYBUCJA CHEMII BUDOWLANEJ

Orange Seven, ul. Kasprowicza 15, 41-503 Chorzów
tel. 32/ 249 06 38, fax 32/ 241 29 51, tel. kom. +48 605 227 040, tel. kom. +48 505 657 795, e-mail: biuro@orangeseven.pl

Instalacje

SIECI GAZOWE

SIECI WODOCIĄGOWE

SKŁADY „KROPELEK"

SIECI KANALIZACYJNE

SKŁADY „PECEFAŁ"

SIECI CIEPŁOWNICZE

DROGOWNICTWO

SKŁADY „ŻELIWIARZ"

1. 95. I. CENNIK PODSTAWOWY SIECI GAZOWE

KUREK KULOWY W KOŁNIERZOWY WK2A KARTA A

EDYCJA I 2012. STAN NA DZIEŃ 2012.10.01

WK2a
DN32 – DN125

KUREK KULOWY KOŁNIERZOWY

FLANGED BALL VALVE

ШАРОВОЙ КРАН ФЛАНЦЕВЫЙ

Zastosowanie / Application / Применение

Powietrze, woda, glikol oraz inne płyny grupy 2 wg Dyrektywy 97/23/W / Air, water, glycol and other fluids in group 2 according to Directive 97/23/EC / Вода, воздух и другие среды группы 2 согласно Директиве 97/23/EC

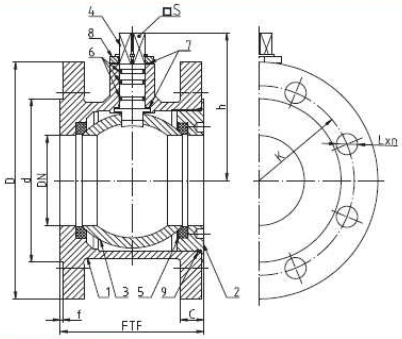

Tabela wymiarowa / Dimensions / Размеры

DN	PS [bar]	FTF [mm]	D [mm]	d [mm]	C [mm]	f [mm]	K [mm]	L [mm]	n (ilość)	h [mm]	S [mm]	Kvs [m³/h]	Waga [kg]	M [Nm]
32	16; 25; 40	77	140	78	18	2	100	18	4	81	11	67,0	4,7	25
40	16; 25; 40	77	150	88	18	2	110	18	4	91	11	104,7	5,5	48
50	16; 25; 40	86	165	102	20	2	125	18	4	100	14	163,6	6,9	68
65	16	106	185	122	20	2	145	18	4	110	14	276,5	9,4	68
65	25; 40	106	185	122	22	2	145	M16	8	110	14	276,5	10	99; 136
80	16; 25; 40	121	200	138	24	2	160	18	8	123,5	17	418,8	11	126; 173; 252
100	16	160	220	158	22	2	180	M16	8	141,5	17	654,4	17,5	241
100	25; 40[1)]	160	235	162	26	2	190	M20	8	141,5	17	654,4	20,7	331; 482
125	16	186	250	188	22	2	210	M16	8	162,5	22	1023,0	24,5	368
125	25; 40[1)]	186	270	188	26	2	220	M24	8	162,5	22	1023,0	26,4	505; 735

Kołnierze przyłączeniowe wg: / Flanged connections acc. to: / Фланцы согласно: PN-EN 1092-1:2001.
Powierzchnia uszczelniająca kołnierzy: typ B. / Flange facing type: B. / Уплотнительная поверхность фланцев тип B.
M – Maksymalny moment otwarcia kurka kulowego / Maximal opening torque / Максимальный крутящий момент
1) – standardowo kompensacja jednostronna / one-sided compensations a standard / односторонняя компенсация

INFORMACJE TECHNICZNE ORAZ WYCENY INWESTYCYJNE U NASZYCH DORADCÓW

TAŚMY I FOLIE BUDOWLANE

TAŚMY I FOLIE OPAKOWANIOWE

MATERIAŁY IZOLUJĄCE I USZCZELNIAJĄCE

SYSTEMY DOCIEPLEŃ BUDYNKÓW

BEZPIECZEŃSTWO I HIGIENA PRACY

Chemia

Kropelek:
kontakt bezpośredni: +48 505 657 795

magazyn dla dostaw 114SIW: ul. Handlowa 2, 41-807 Zabrze
sklad.kropelek.zabrze@orangeseven.pl

Pecefał:
kontakt bezpośredni: +48 505 657 795

magazyn dla dostaw 114SIK: ul. Handlowa 2, 41-807 Zabrze
sklad.pecefal.zabrze@orangeseven.pl

Żeliwiarz:
kontakt bezpośredni: +48 505 657 795

magazyn dla dostaw 111SID: ul. Cegielnia Murcki 5, 40-749 Katowice
sklad.zeliwiarz.katowice@orangeseven.pl

Instalacje:
kontakt bezpośredni: +48 605 227 040

magazyn dla dostaw 110I: ul. Kościuszki 227, 40-600 Katowice
magazyn.instalacje.katowice@orangeseven.pl

magazyn dla dostaw 210I: ul. Zakliki z Mydlnik 16, 30-198 Kraków
magazyn.instalacje.krakow@orangeseven.pl

Chemia:
kontakt bezpośredni: +48 605 227 040

magazyn dla dostaw 110C: ul. Śląska 88, 40-742 Katowice
magazyn.chemia.katowice@orangeseven.pl

Adres do korespondencji i fakturowania: Orange Seven, ul. Opolskiego 1/21, 41-500 Chorzów

NIP: 627-102-81-14 **REGON:** 271-573-094 **KONTO:** ING Bank Śląski 38 1050 1214 1000 0023 1908 1341, Kredyt Bank 48 1500 1894 1218 9001 9487 0000

Pozostałe dane kontaktowe dostępne na portalu firmowym